Elevadores de tijera de la serie hidráulica

1212(4047)

Cumplimiento de las normas ISO/CE/ANSI/CSA/AS/CU-TR/KCS

Puntos destacados del producto

Funcionamiento flexible

- Pequeño radio de giro, funcionamiento flexible en espacios estrechos
- Ranura estándar para carretillas elevadoras para un transporte eficiente del equipo
- Barandillas plegables para facilitar el transporte

Reducción de los costes de mantenimiento

- Diseño de doble puerta para facilitar el mantenimiento
- Solución de problemas para un rápido diagnóstico de averías
- Piezas y componentes de alta calidad

Rendimiento más fiable

- Aviso anticipado de la tensión de la batería para garantizar su duración
- Protección de los raíles del parachoques
- El informe de protección contra baches y el sistema de protección horizontal dan tranquilidad durante el funcionamiento

Características estándar		
■ Batería sin mantenimiento	■ Sistema de frenado automático	■ Conducción a plena altura
■ Control proporcional	■ Sistema de bajada de emergencia	■ Bolsillo de la carretilla y ojos de elevación
■ Barra de parachoques	■ Parada de emergencia en los mandos de la plataforma y del suelo	■ Tecnología de pintura electroforética
■ Tracción 4×2	■ Sistema de diagnóstico de averías	■ Barandilla plegable
■ Neumáticos que no dejan huella	■ Protección contra la inclinación	■ Sistema de detección de sobrecarga
■ Escudo de mano integrado	■ Protección automática contra baches	
Características opcionales		
■ Dispositivo anticolisión en la cabeza	■ Faro delantero	■ RCBO
■ Alimentación de AC a la plataforma		

SINOBOOM

Sinoboom Intelligent Equipment Co Ltd

No.128 East Jinzhou Av., Ningxiang Hi-Tech Industry Park, Changsha, Hunan, China, 410600

www.sinoboom.com

sales@sinoboom.com

Elevadores de tijera de la serie hidráulica

1212(4047)

Cumplimiento de las normas ISO/CE/ANSI/CSA/AS/CU-TR/KCS
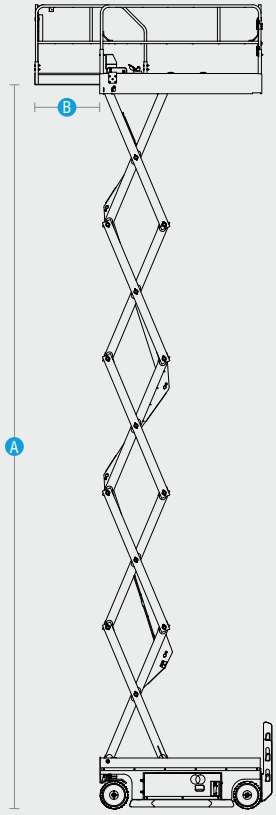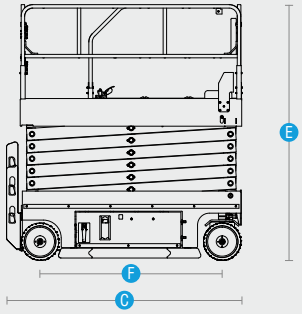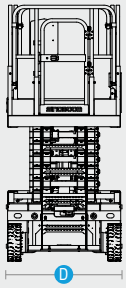
Modelo	1212(4047)	
Dimensiones	Métrica	US
Altura máxima de trabajo	13.9m	45'7"
A Altura máxima de la plataforma	11.9m	39'
B Extensión horizontal máxima	0.9m	3'
C Longitudes de la cuerda	2.39m	7'10"
D Anchura-apagada	1.15m	3'9"
Altura de la silla de ruedas (raíl plegado)	1.98m	6'6"
E Altura-apoyada (Riel Desplegado)	2.60m	8'6"
F Distancia entre ejes	1.85m	6'1"
Distancia al suelo	0.1m	4"
Dimensiones de la plataforma(L×W×H)	2.25m×1.15m×1.1m (7'5"×3'9"×3'7")	
Rendimiento		
Plataforma Ocupantes permitidos （Interior/Exterior）	2 persons/1 person	
Capacidad de la plataforma	320kg	705.6lbs
Velocidad de la unidad - parada	3.2km/h	2mph
Velocidad de la unidad aumentada	0.8km/h	0.5mph
Tiempo de elevación (sin carga)	63s~68s	
Tiempo de descenso (sin carga)	44s~49s	
Graduabilidad	25%	
Radio de giro (interior/exterior)	0/2.35m	0/7'8.5"
Grado de inclinación (de adelante hacia atrás/ lateralmente)	3°/1.5°	
Neumáticos-sólidos	380×125mm(15×5")	
Potencia		
Baterías	12V×4/300Ah	
Fuente de energía	24V DC	
Modo de conducción	2WD, rueda delantera	
Entrada del cargador	100~240V AC	
Salida del cargador	25A	
Freno	2 rueda trasera	
Capacidad del sistema hidráulico	35L	7.7gal
Peso		
Peso (interior/exterior)	2,900kg	6,394.5lbs
Peso (sólo en interiores)	2,615kg	5,766lbs
Cumplimiento de normas	ISO/CE/ANSI/CSA/AS/CU-TR/KCS